令和元年度　第５８回東京都中学校総合体育大会バスケットボール大会
第７２回東京都中学校バスケットボール選手権大会
令和元年７月２１日～７月２６日
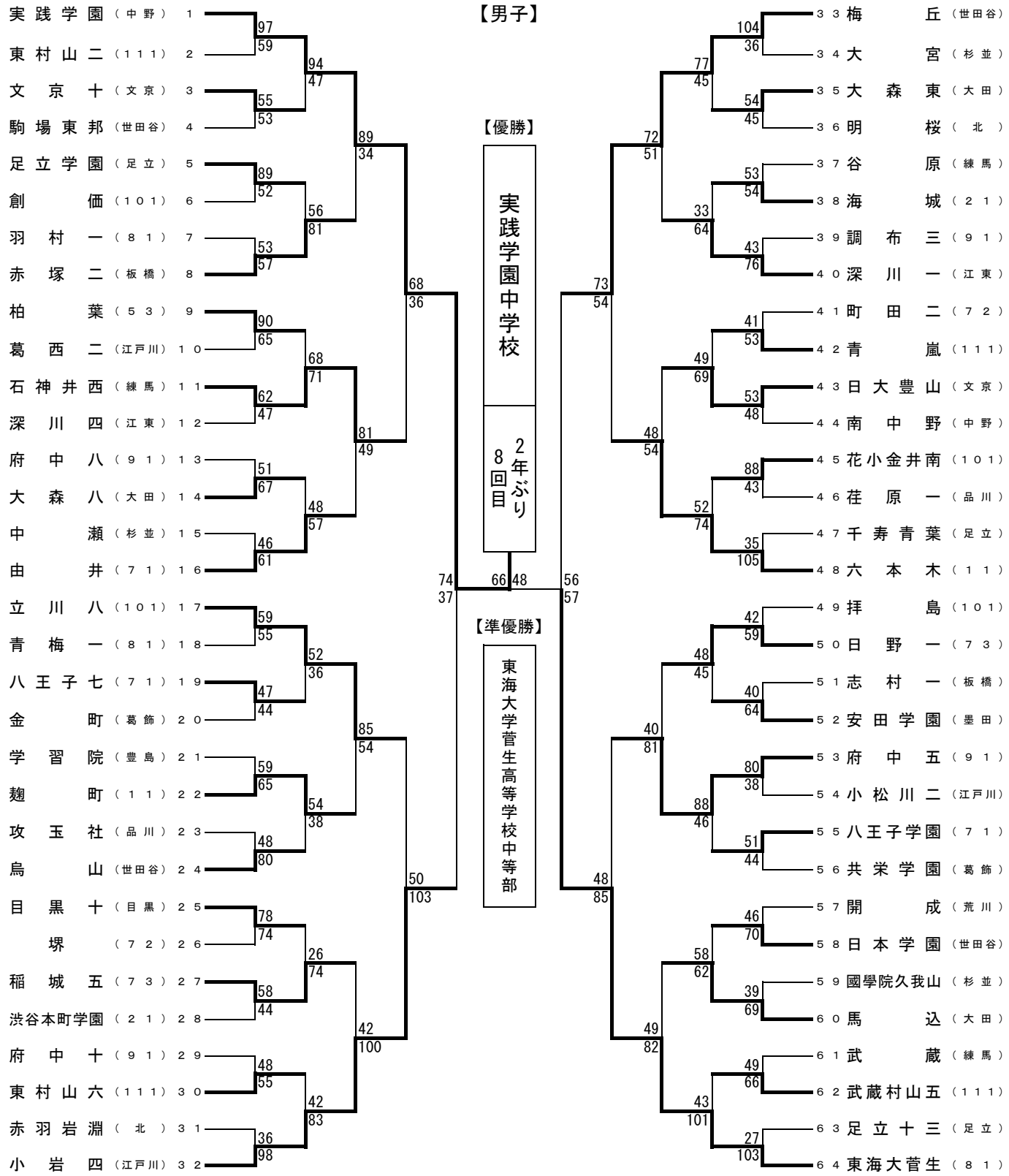
【男子】